梅田ダイビル　16階59.3坪

大阪府大阪市北区梅田3-3-10

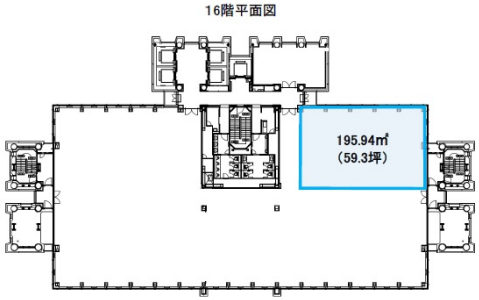

物件MAP

賃貸条件	
坪数	59.3坪
階数	16階 （申込有）
入居可能日	
ビル情報	
所在地	大阪府大阪市北区梅田3-3-10
最寄り駅	大阪メトロ四つ橋線　西梅田駅　徒歩4分 JR東海道本線　大阪駅　徒歩4分 大阪メトロ御堂筋線　梅田駅　徒歩8分 阪神本線　梅田駅　徒歩5分
エリア	梅田・桜橋エリア
竣工	2000年5月
耐震	新耐震基準
階数	地上23階 地下3階
用途	事務所
構造	S造
設備情報	
エレベーター	9 基
空調	個別空調
OAフロア	OAフロア
基準階天井高	3,000mm
光ファイバー	有り
トイレ	男女別・室外
セキュリティ	有り
駐車場	有り

事務所移転の簡単検索サイト
Quick Service
クイックサービス
梅田ダイビル　16階59.3坪　大阪府大阪市北区梅田3-3-10
梅田・桜橋エリア（ビルID：0022497）の賃貸オフィス
貸事務所・レンタルオフィス・オフィス移転ならQuickService
物件詳細はこちらから
0120-55-2620
【受付時間】平日9:30～18:30