鹿児島フコク生命高見馬場ビル　2階21.19坪

鹿児島県鹿児島市西千石町11-25

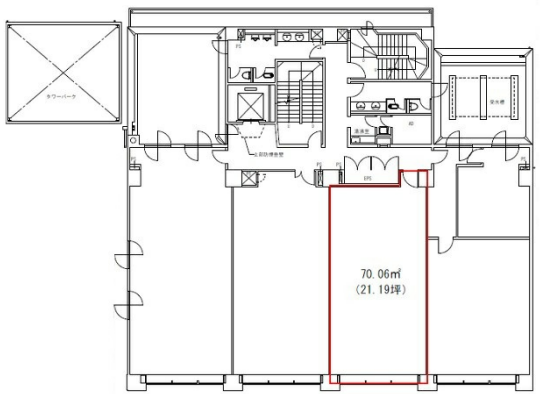

物件MAP

賃貸条件	
月額賃料	180,115円（税別）
坪数	21.19坪
坪単価	8,500円（税別）
共益費	74,165円
礼金	無し
敷金（保証金）	12ヶ月
階数	2階
入居可能日	即日
ビル情報	
所在地	鹿児島県鹿児島市西千石町11-25
最寄り駅	鹿児島市電1系統　高見馬場駅　徒歩1分
エリア	鹿児島
竣工	1988年7月
耐震	新耐震基準
階数	地上8階
用途	事務所
構造	SRC造
設備情報	
エレベーター	1 基
空調	個別空調
OAフロア	
基準階天井高	
光ファイバー	有り
トイレ	男女別・室外
セキュリティ	有り
駐車場	有り

事務所移転の簡単検索サイト Quick Service クイックサービス

鹿児島フコク生命高見馬場ビル　2階21.19坪　鹿児島県鹿児島市西千石町11-25

鹿児島（ビルID：0008633）の賃貸オフィス

貸事務所・レンタルオフィス・オフィス移転ならQuickService

物件詳細はこちらから

0120-55-2620

【受付時間】平日9:30～18:30